MicaSense

KITS DE INTEGRACIÓN

| | |
|---|---|
| SENSOR | RedEdge-M |
| VANT | DJI Matrice 100, 600 e Inspire 1 |

## Encaje, conecte y vuele.

Capture datos de calidad con una solución de monitoreo de cultivos para profesionales agrícolas.

RedEdge-M permite ver aspectos de las plantas que otras cámaras no pueden mostrarle, pues no solo captura las bandas espectrales requeridas para los índices básicos de salud de los cultivos, sino también bandas adicionales que permiten un análisis más detallado.

Nuestro nuevo kit de integración hace que integrar y volar su RedEdge-M sea más fácil que nunca. Este kit cuenta con un adaptador giratorio que le permite montar y quitar rápidamente la cámara del dron. La energía de la cámara también se proporciona a través del adaptador, lo que da como resultado una solución completa y optimizada.

Visite micasense.com/es/kits/ para ver todos los kits disponibles.

MicaSense, Inc. | www.micasense.com | Hecho en USA

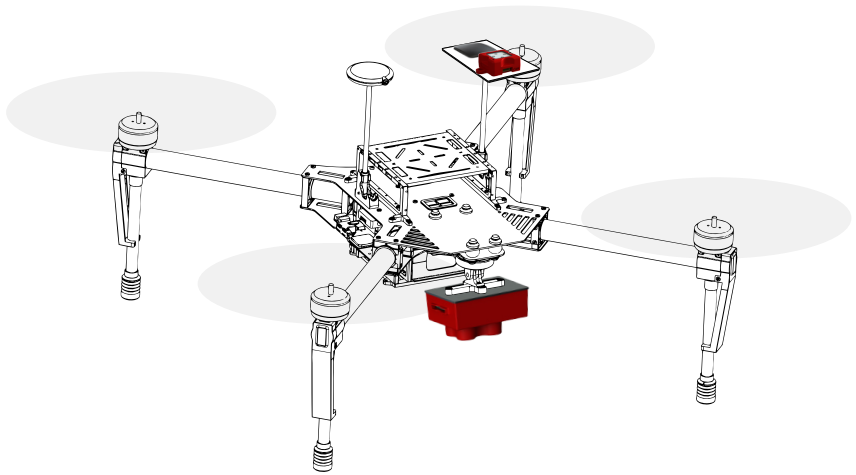

## Flexibilidad y facilidad de integración

El kit de integración y montaje rápido de MicaSense cuenta con un adaptador giratorio que facilita el ensamblaje del sensor con el VANT. Simplemente coloque su RedEdge-M en lugar de la cámara del dron, sin necesidad de un destornillador.

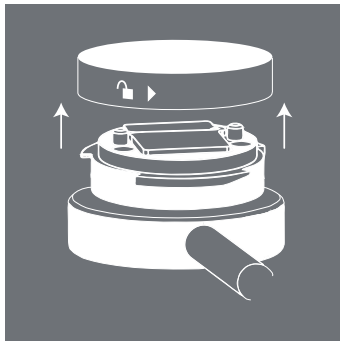

Encaje y gire

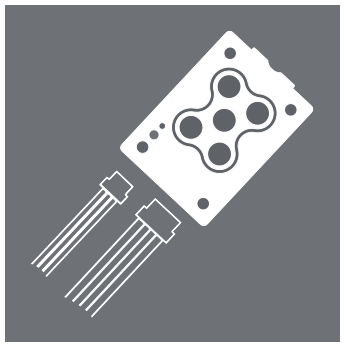

Conecte

Vuele

## Suministro de energía integrado

Este kit proporciona energía a la cámara directamente desde el conector de carga útil del dron, y no requiere de baterias o cables adicionales.

# KIT DE MONTAJE RÁPIDO PARA REDEDGE-M

## Y los Matrice 100, 600 y el Inspire 1

## Contenido del kit

1. Adaptador giratorio para el montaje de RedEdge-M
2. Asta para el montaje del DLS / GPS
3. Placa de montaje para el DLS / GPS
4. Cable conector de 70 cm y 6 pines para conectar el DLS a la cámara
5. Cable para el suministro de energía de la cámara
6. Soporte de montaje para RedEdge-M
7. Soporte de seguridad

**Accesorios de montaje:**

8. Cinta VHB
9. Tornillos
10. Toallita con alcohol
11. Bandas de sujeción

** Este kit no es compatible con MicaSense RedEdge-3. Si tiene un RedEdge-3 y desea utilizar este kit, póngase en contacto con support@micasense.com

Convirtiendo imágenes en información útil.

2018 MicaSense, Inc.